武田薬品工業株式会社機構図
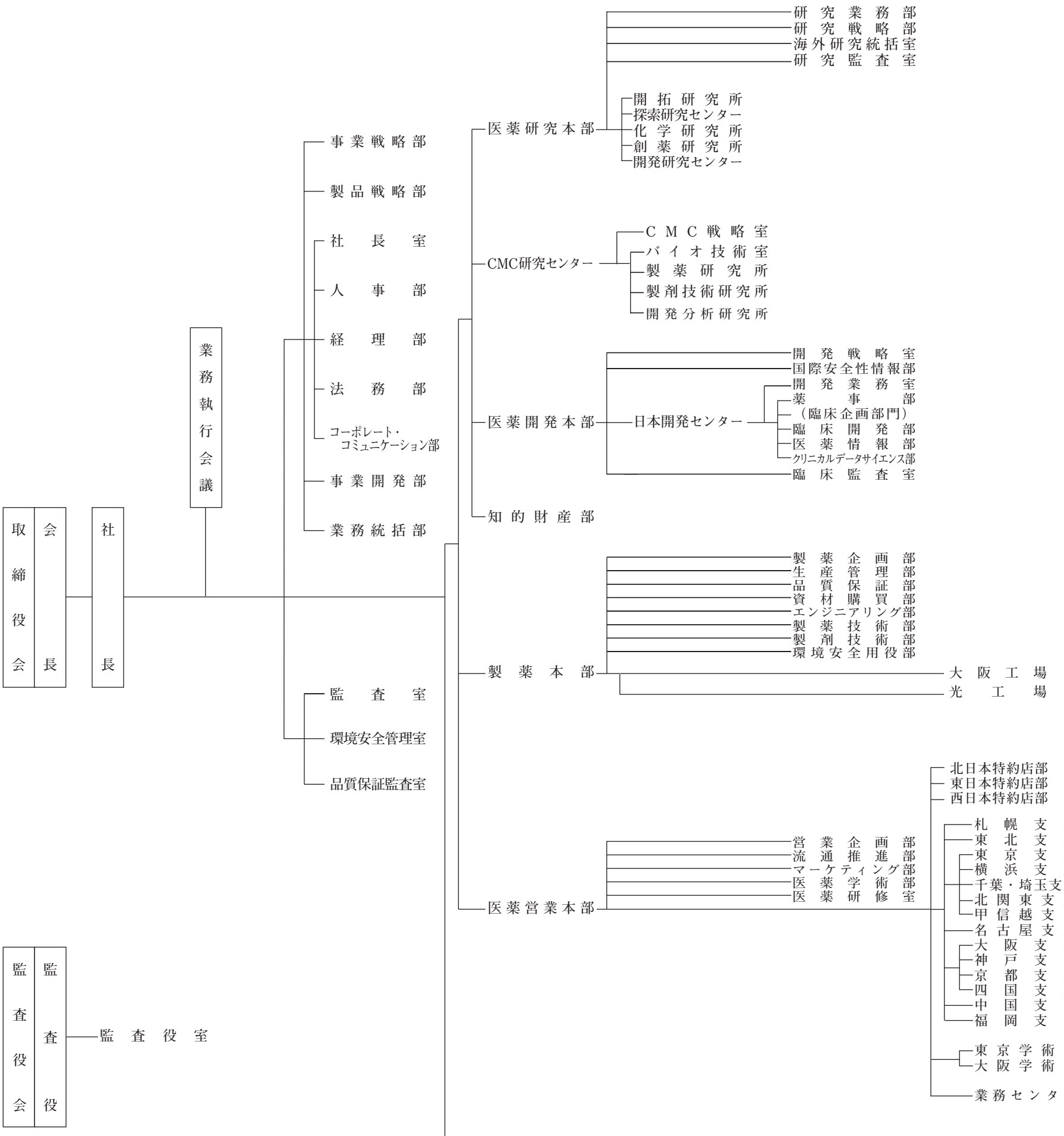
（2010年6月1日現在）